ONNERA GROUP

DESPIECE TECNICO
TECHNICAL PARTS

LAVAVAJILLAS DE APERTURA FRONTAL
FRONT LOADING DISHWASHERS

MODELOS / MODELS

G-OEM-500 / W / B / DD / UK / SS

50Hz/60Hz

Vers. February 2018
Revised -

MODEL DRAWING RELATION

MODEL	UC_01	UC_03	UC_04	UC_05	UC_06	UC_07	UC_08	UC_10
	Structure	Door	Wash Functional Part	Gravity Drain	Drain Pump	Rinsing Functional Part	W Rinsing Functional Part	Electric Functional Part
G-OEM-500	X	X	X	X		X		X
G-OEM-500 DD	X	X	X	X		X		X
G-OEM-500 B	X	X	X		X	X		X
G-OEM-500 B DD	X	X	X		X	X		X
G-OEM-500 W DD	X	X	X	X			X	X
G-OEM-500 W B DD	X	X	X		X		X	X
G-OEM-500 SS	X	X	X	X		X		X
G-OEM-500 DD SS	X	X	X	X		X		X
G-OEM-500 B SS	X	X	X		X	X		X
G-OEM-500 B DD SS	X	X	X		X	X		X
G-OEM-500 W DD SS	X	X	X	X			X	X
G-OEM-500 W B DD SS	X	X	X		X		X	X
G-OEM-500 UK	X	X	X	X		X		X
G-OEM-500 DD UK	X	X	X	X		X		X
G-OEM-500 B UK	X	X	X		X	X		X
G-OEM-500 B DD UK	X	X	X		X	X		X
G-OEM-500 W DD UK	X	X	X	X			X	X
G-OEM-500 W B DD UK	X	X	X		X		X	X
G-OEM-500 SS UK	X	X	X	X		X		X
G-OEM-500 DD SS UK	X	X	X	X		X		X
G-OEM-500 B SS UK	X	X	X		X	X		X
G-OEM-500 B DD SS UK	X	X	X		X	X		X
G-OEM-500 W DD SS UK	X	X	X	X			X	X
G-OEM-500 W B DD SS UK	X	X	X		X		X	X

* Si su modelo no esta en la lista de planos, escoga la descripcion mas cercana

* If your model does appear in the list of drawings, choose the closest description

OPTIONS	DESCRIPCIÓN	DESCRIPTION
W	Bomba de aclarado	Rinsing pump
B	Bomba de desagüe	Drain Pump
DD	Dosificador de detergente	Detergent dispenser
SS	Ramas de lavado en acero inoxidable	Rinsing arms in Stainless Steel
UK	Potencia de cuba y cable modificado para R.U	Modified Tank power and power cord for UK

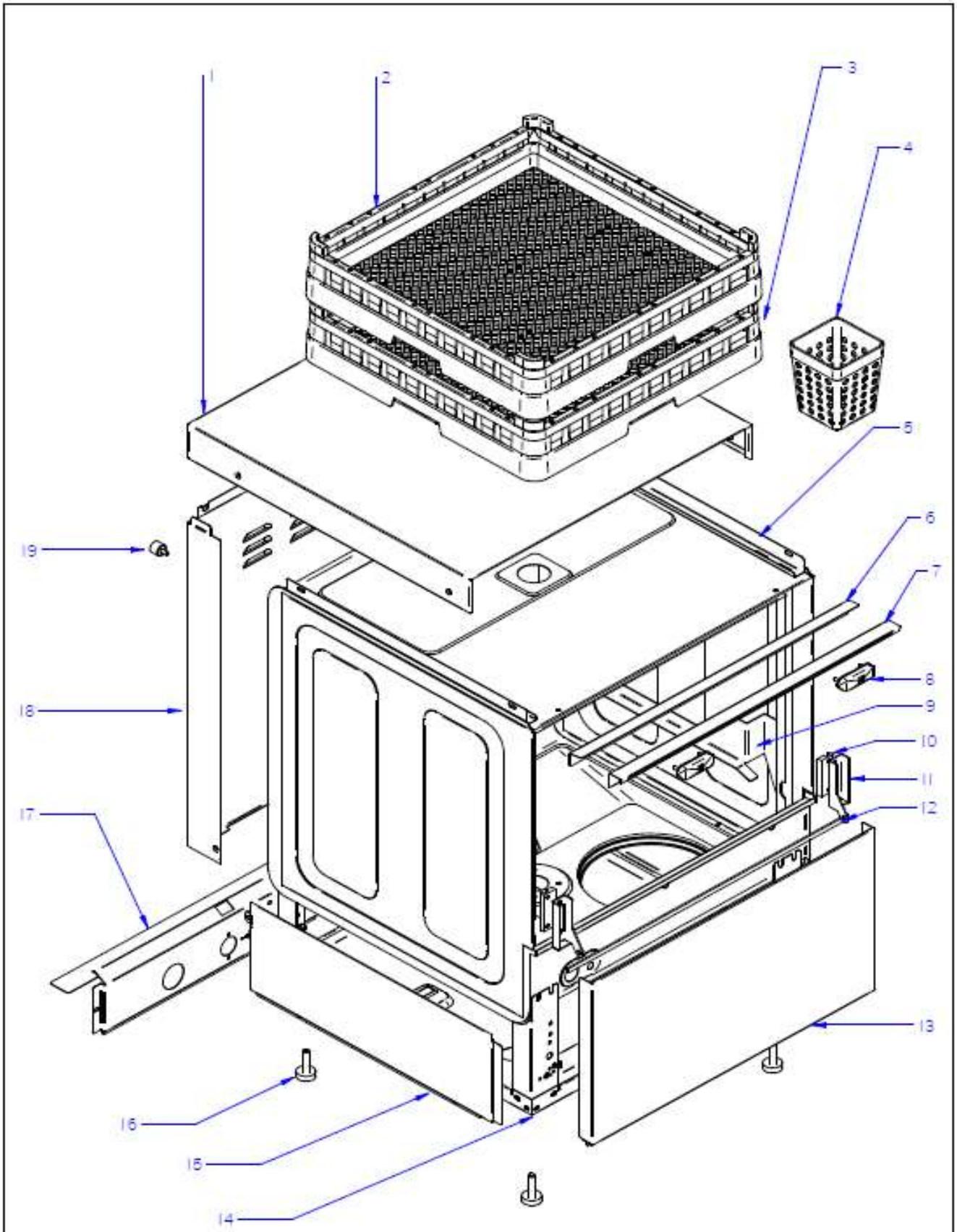

N plano / Drawing N.	Firma / Signature	Fecha / Date	Aparato / Appliance	Lamina / Sheet	
UC_01	Filip S.	02/2018	ARMAZON / FRAME FRONT LOADING DW OEM 500	1	ONNERA POLAND

ZONA / ZONE	ARMAZON G-OEM-500 / G-OEM-500 STRUCTURE	LÁMINA / DRAWING	UC_01

ITEM	REFERENCIA REFERENCE	DENOMINACIÓN	DENOMINATION	G-OEM-500	G-OEM-500 DD	G-OEM-500 B	G-OEM-500 B DD	G-OEM-500 W DD	G-OEM-500 W B DD							RECOMMENDED	ELIMINADO ELIMINATED	INTRODUCIDO INTRODUCED	NOTAS NOTES
1	12170241	TAPA G-OEM-500	G-OEM 500 LID	1	1	1	1	1	1										
2	12024990	CESTILLO PLATOS CP-16-18	PLATE BASKET CP-16-18	1	1	1	1	1	1										
3	12023745	CESTILLO CUBIERTOS	CUTLERY BASKET	1	1	1	1	1	1										
4	12025011	CESTILLO BASE CT-10	BASE BASKET CT-10	1	1	1	1	1	1										
5	12170248	SOPORTE TAPA G-OEM-500	G-OEM 500 LID REINFORCEMENT	2	2	2	2	2	2										
6	12024374	PERFIL CAJA	BOX PROFILE	1	1	1	1	1	1										
7	12022469	ESCUADRA SUJECCION PERFIL	FASTENING BRACKET PROFILE	1	1	1	1	1	1										
8	12003212	CONJUNTO CIERRE PUERTA	LOCK CLOSING DEVICE	2	2	2	2	2	2										
9	12170251	GUIA CESTILLO DERECHO	RIGHT BASKET GUIDE	1	1	1	1	1	1										
10	12171028	TOPE PUERTA PLÁSTICO	PLASTIC DOOR STOPPER	2	2	2	2	2	2										
S/Nº	12170230	GUIA CESTILLO IZQUIERDO	LEFT BASKET GUIDE	1	1	1	1	1	1										
11	12170242	BISAGRA DERECHA UC-500	UC- RIGHT HINGE	1	1	1	1	1	1										
S/Nº	12170261	BISAGRA IZQUIERDA UC-500	UC- LEFT HINGE	1	1	1	1	1	1										
12	12154932	PERFIL PROTECCION GOMA	TANK PROTECTOR GASKET	1	1	1	1	1	1										
13	12022724	PANEL FRONTAL SIN PUERTA	FRONT PANEL WITHOUT DOOR	1	1	1	1	1	1										
12	12154932	PERFIL PROTECCION GOMA	TANK PROTECTOR GASKET	1	1	1	1	1	1										
14	12003593	ARMAZON COMPLETO	COMPLETE FRAME	1	1	1	1	1	1										
15	12022560	PANEL LATERAL IZQUIERDO	LEFT SIDE PANEL	1	1	1	1	1	1										
S/Nº	12022563	PANEL LATERAL DERECHO	RIGHT SIDE PANEL	1	1	1	1	1	1										
16	12024163	PATA REGULABLE	ADJUSTABLE LEG	4	4	4	4	4	4										
17	12022395	PANEL POSTERIOR INFERIOR	REAR LOWER PANEL	1	1	1	1	_	_										
17	12022495	PANEL POSTERIOR INFERIOR W	REAR LOWER PANEL W	_	_	_	_	1	1										
18	12170232	PANEL POSTERIOR G-OEM-500	BACK PANEL G-OEM-500	1	1	1	1	_	_										
18	12152334	PANEL POSTERIOR G-OEM-500 W	BACK PANEL G-OEM-500 W	_	_	_	_	1	1										
19	12025159	DISTANCIADOR PANEL POSTERIOR	SHOCK ABSORVER	_	_	_	_	2	2										

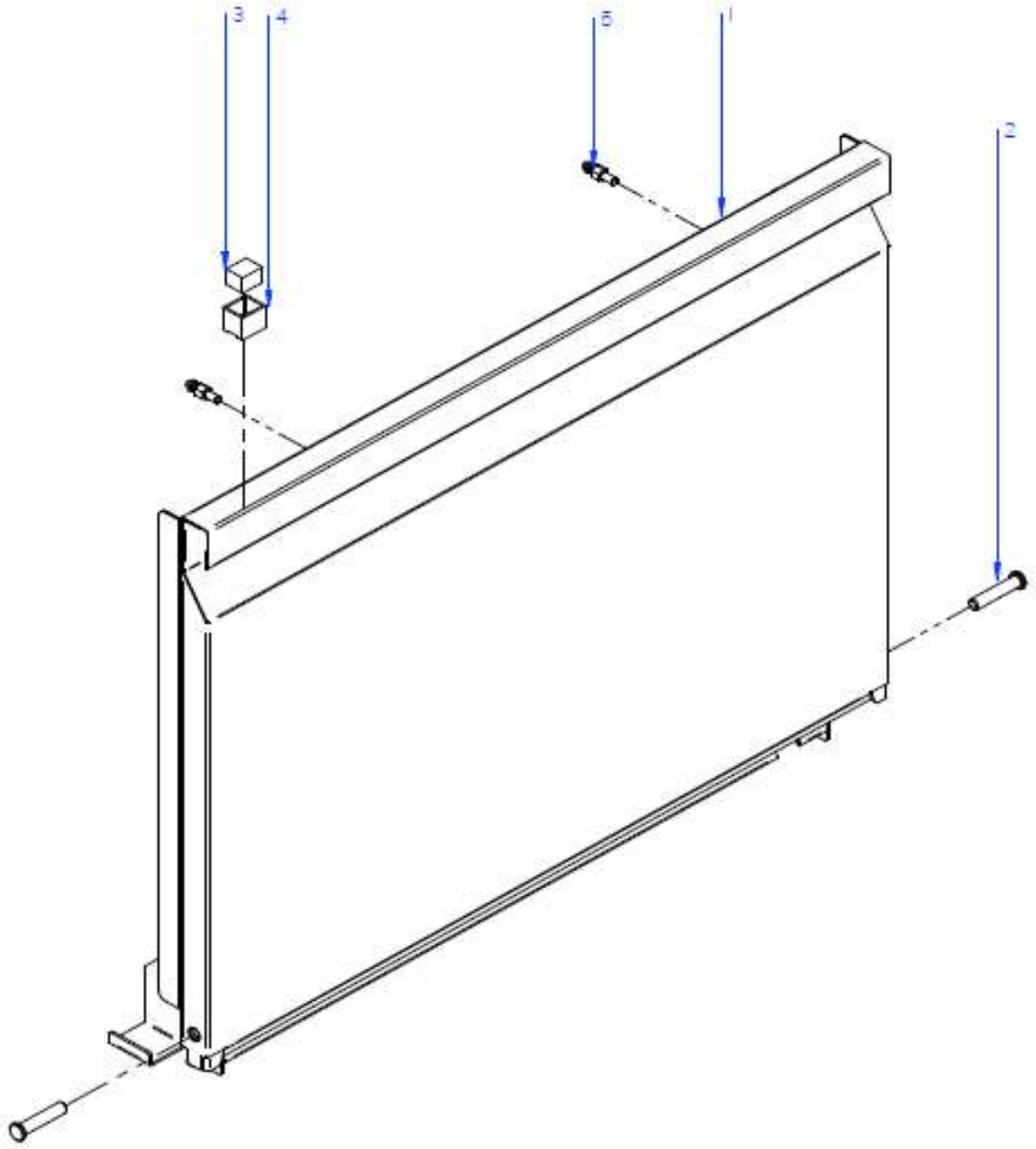

N.plano / Drawing N.	Firma / Signature	Fecha / Date	Aparato / Appliance	ARMAZON / FRAME	Lamina / Sheet	
UC_03	Filip S.	02/2018		UC TECH	1	ONNERA POLAND

ZONA / ZONE	PUERTA / DOOR	LÁMINA / DRAWING	UC_03

ITEM	REFERENCIA REFERENCE	DENOMINACIÓN	DENOMINATION	G-OEM-500 (All options)												RECOMMENDED	ELIMINADO ELIMINATED	INTRODUCIDO INTRODUCED	NOTAS NOTES
1	*	PUERTA COMPLETA	COMPLETE DOOR	1														Check Optionals	
2	12184707	EJE PUERTA BISAGRA	DOOR HINGE AXIS PIN	2															
3	12024303	IMAN	MAGNET	1															
4	12024094	PROTECTOR IMAN	MAGNET PROTECTOR	1															
5	12024235	ENGANCHE CIERRE	DOOR CLOSING PIN	2															

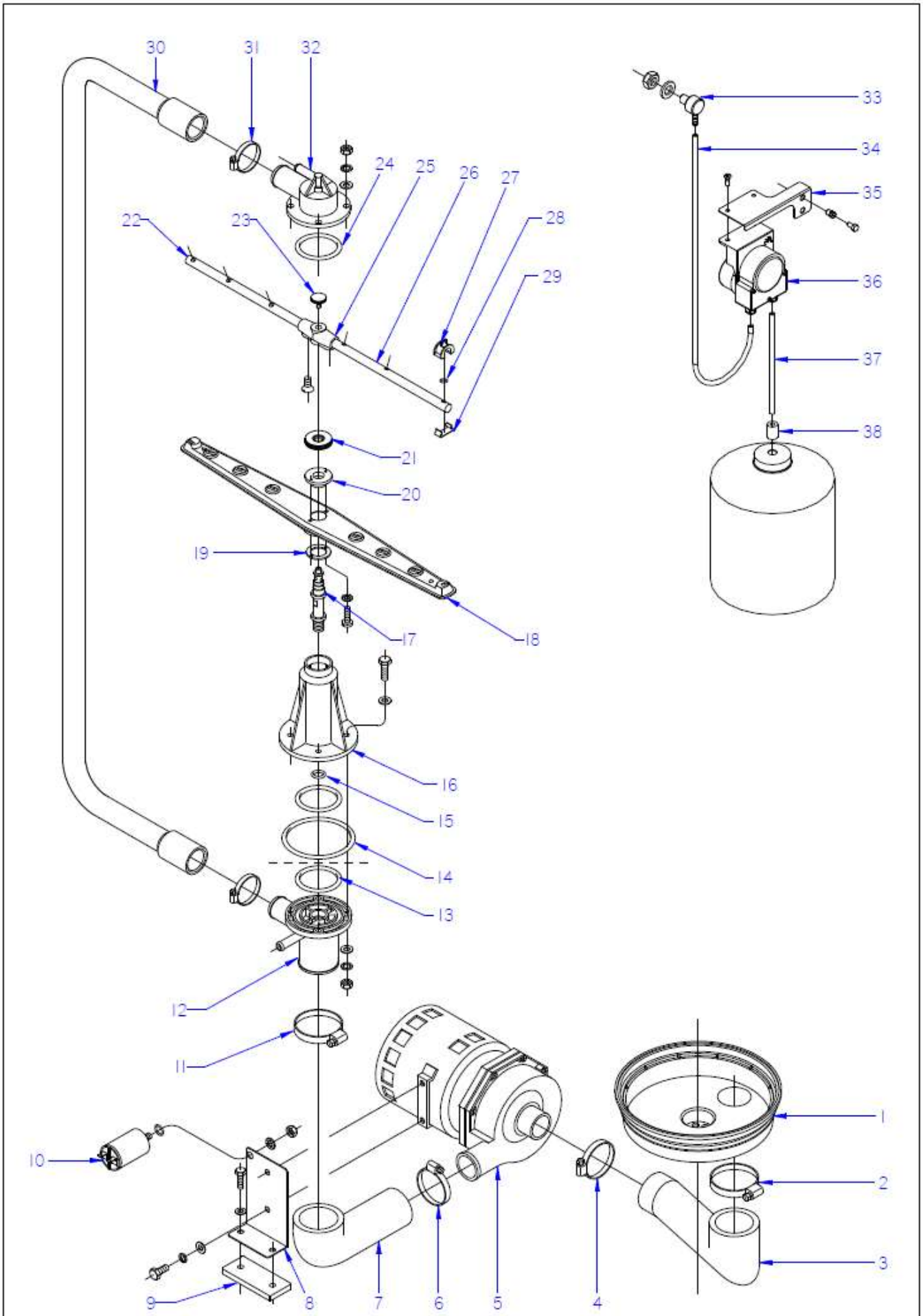

Drawing No.	Signature	Date	Device	WASH FUNCTIONAL PART	Sheet	
UC_04	Aitor U.	02-2018	FRONT LOADING DW OEM-500		4	ONNERA GROUP

ZONA / ZONE	WASHING FUNCTIONAL PART	LÁMINA / DRAWING	UC_04

ITEM	REFERENCIA REFERENCE	DENOMINACIÓN	DENOMINATION	G-OEM-500	G-OEM-500 DD	G-OEM-500 B	G-OEM-500 B DD	G-OEM-500 SS	G-OEM-500 DD SS	G-OEM-500 B SS	G-OEM-500 B DD SS	G-OEM-500 W DD	G-OEM-500 W B DD	G-OEM-500 W DD SS	G-OEM-500 W B DD SS	RECOMMENDED	ELIMINADO ELIMINATED	INTRODUCIDO INTRODUCED	NOTAS NOTES
1	12024367	CUBETA	TRAY	1	1	1	1	1	1	1	1	1	1	1	1				
2	12009933	ABRAZADERA 50-70L	CLAMP 50-70L	1	1	1	1	1	1	1	1	1	1	1	1				
3	12023683	CODO ASPIRACION 1003018	EXTRACTOR ELBOW 1003018	1	1	1	1	1	1	1	1	1	1	1	1				
4	12009962	ABRAZADERA 40-60	CLAMP 40-60	1	1	1	1	1	1	1	1	1	1	1	1				
5	12043287	BOMBA DE LAVADO **50Hz**	WASH PUMP **50Hz**	1	1	1	1	1	1	1	1	1	1	1	1	X			
5	12102834	BOMBA DE LAVADO **60Hz**	WASH PUMP **60Hz**	1	1	1	1	1	1	1	1	1	1	1	1	X			
6	12009962	ABRAZADERA 40-60	CLAMP 40-60	1	1	1	1	1	1	1	1	1	1	1	1				
7	12023689	CODO IMPULSION 1003017	IMPULSE ELBOW 1003017	1	1	1	1	1	1	1	1	1	1	1	1				
8	12022393	SOPORTE MOTOBO.F-3-4-5-6	MOTORPUMP SUPPORT F-3-4-5-6	1	1	1	1	1	1	1	1	1	1	1	1				
9	12023556	BASE BOMBA LAVADO 1003016	WASH PUMP BASE 1003016	1	1	1	1	1	1	1	1	1	1	1	1				
10	12024376	CONDENSADOR 10 M.F.	CONDENSER 10 M.F.	1	1	1	1	1	1	1	1	1	1	1	1				
11	12009933	ABRAZADERA 50-70L	CLAMP 50-70L	1	1	1	1	1	1	1	1	1	1	1	1				
12	12023613	PASAMUROS	BUSHING	1	1	1	1	1	1	1	1	1	1	1	1				
13	12010079	JUNTA TOR.50.17X60.83X5.3	O-RING 50.17X60.83X5.3	1	1	1	1	1	1	1	1	1	1	1	1				
14	12009976	JUNTA TOR.85.09X95.75X5.3	O-RING 85.09X95.75X5.3	2	2	2	2	2	2	2	2	2	2	2	2				
15	12009837	JUNTA TOR.13.94X19.18X2.6	O-RING 13.94X19.18X2.6	1	1	1	1	1	1	1	1	1	1	1	1				
16	12024480	SOPORTE DISTRIBUID. INFERIOR	LOWER DISTRIBUTOR SUPPORT	1	1	1	1	1	1	1	1	1	1	1	1				
17	12023844	EJE CENTRAL	CENTRAL SHAFT	2	2	2	2	2	2	2	2	2	2	2	2				
18	12025122	DISTRIBUIDOR MONTADO	DISTRIBUTOR MOUNTED	2	2	2	2	2	2	2	2	2	2	2	2				
19	12024289	AMARRE ENGANCHE DISTRIBUID.	DISTRIBUTOR HOOK	2	2	2	2	2	2	2	2	2	2	2	2				
20	12110631	ENGANCHE DISTRIBUIDOR	MOTORPUMP SUPPORT F-3-4-5-6	2	2	2	2	2	2	2	2	2	2	2	2				
21	12024375	TUERCA ESPECIAL M.14X1	SPECIAL NUT M.14X1	2	2	2	2	2	2	2	2	2	2	2	2				
22	12023524	RAMA DE ACLARADO IZQUIERDA	LEFT RINSE BRANCH	2	2	2	2	_	_	_	_	2	2	_	_				
22	12113595	RAMA DE ACLARADO IZQUIERDA SS	LEFT RINSE BRANCH SS	_	_	_	_	2	2	2	2	_	_	2	2				
23	12009829	TORNILLO ESPECIAL M.5X0.8	SPECIAL BOLT M.5X0.8	2	2	2	2	2	2	2	2	2	2	2	2				
24	12010079	JUNTA TOR.50.17X60.83X5.3	O-RING 50.17X60.83X5.3	1	1	1	1	1	1	1	1	1	1	1	1				
25	12024470	SOPORTE RAMAS ACLARADO	RINSE BRANCH SUPPORT	2	2	2	2	2	2	2	2	2	2	2	2				
26	12023527	RAMA DE ACLARADO DERECHA	RIGHT RINSE BRANCH	2	2	2	2	_	_	_	_	2	2	_	_				
26	12113596	RAMA DE ACLARADO DERECHA SS	RIGHT RINSE BRANCH SS	_	_	_	_	2	2	2	2	_	_	2	2				
27	12024077	TOBERA ACLARADO	RINSE NOZZLE	12	12	12	12	_	_	_	_	12	12	_	_				

ZONA / ZONE	WASHING FUNCTIONAL PART	LÁMINA / DRAWING	UC_04

ITEM	REFERENCIA REFERENCE	DENOMINACIÓN	DENOMINATION	G-OEM-500	G-OEM-500 DD	G-OEM-500 B	G-OEM-500 B DD	G-OEM-500 SS	G-OEM-500 DD SS	G-OEM-500 B SS	G-OEM-500 B DD SS	G-OEM-500 W DD	G-OEM-500 W B DD	G-OEM-500 W DD SS	G-OEM-500 W B DD SS	RECOMMENDED	ELIMINADO ELIMINATED	INTRODUCIDO INTRODUCED	NOTAS NOTES
27	12024252	TOBERA ACLARADO SS	RINSE NOZZLE SS	_	_	_	_	12	12	12	12	_	_	12	12				
28	12009912	JUNTA TORICA 5.28X8.84X1.78	O-RING 5.28X8.84X1.78	12	12	12	12	_	_	_	_	12	12	_	_				
29	12024006	ENGANCHE TOBERA ACLARADO	RINSE NOZZLE HOOK	12	12	12	12	_	_	_	_	12	12	_	_				
30	12023699	ARBOL DE LAVADO	WASH CAM	1	1	1	1	1	1	1	1	1	1	1	1				
31	12009997	ABRAZADERA 25-40	CLAMP 25-40	2	2	2	2	2	2	2	2	2	2	2	2				
32	12024471	SOPORTE DISTRIBUIDOR SUPER.	UPPER DISTRIBUTION SUPPORT	1	1	1	1	1	1	1	1	1	1	1	1				
33	12024531	PASAMUROS INOX DETERGENTE	INOX DETERGENT WALL BUSHING	_	1	_	1	_	1	_	1	1	1	1	1				
34	12177284	CONDUCTO DOSIF. L=400mm	TRANSPARENT HOSE L=400mm	_	1	_	1	_	1	_	1	1	1	1	1				
34	12177285	CONDUCTO DOSIF. L=1200mm	TRANSPARENT HOSE L=1200mm	_	_	_	_	_	_	_	_	1	1	1	1				
35	12176078	SOPORTE DOSIFICADOR	FEEDER SUPPORT	_	1	_	1	_	1	_	1	1	1	1	1				
36	12133011	DOSIFI. DGTE REGULABLE	ADJUST.DETERGENT DISPENSER	_	1	_	1	_	1	_	1	_	_	_	_				
37	12181601	DOSIFI. DGTE. ABRILLANTA.	DETER. & RINSE DISPENSER	_	_	_	_	_	_	_	_	1	1	1	1				
38	12164632	PESO FILTRO	FILTER WEIGHT	_	1	_	1	_	1	_	1	2	2	2	2				

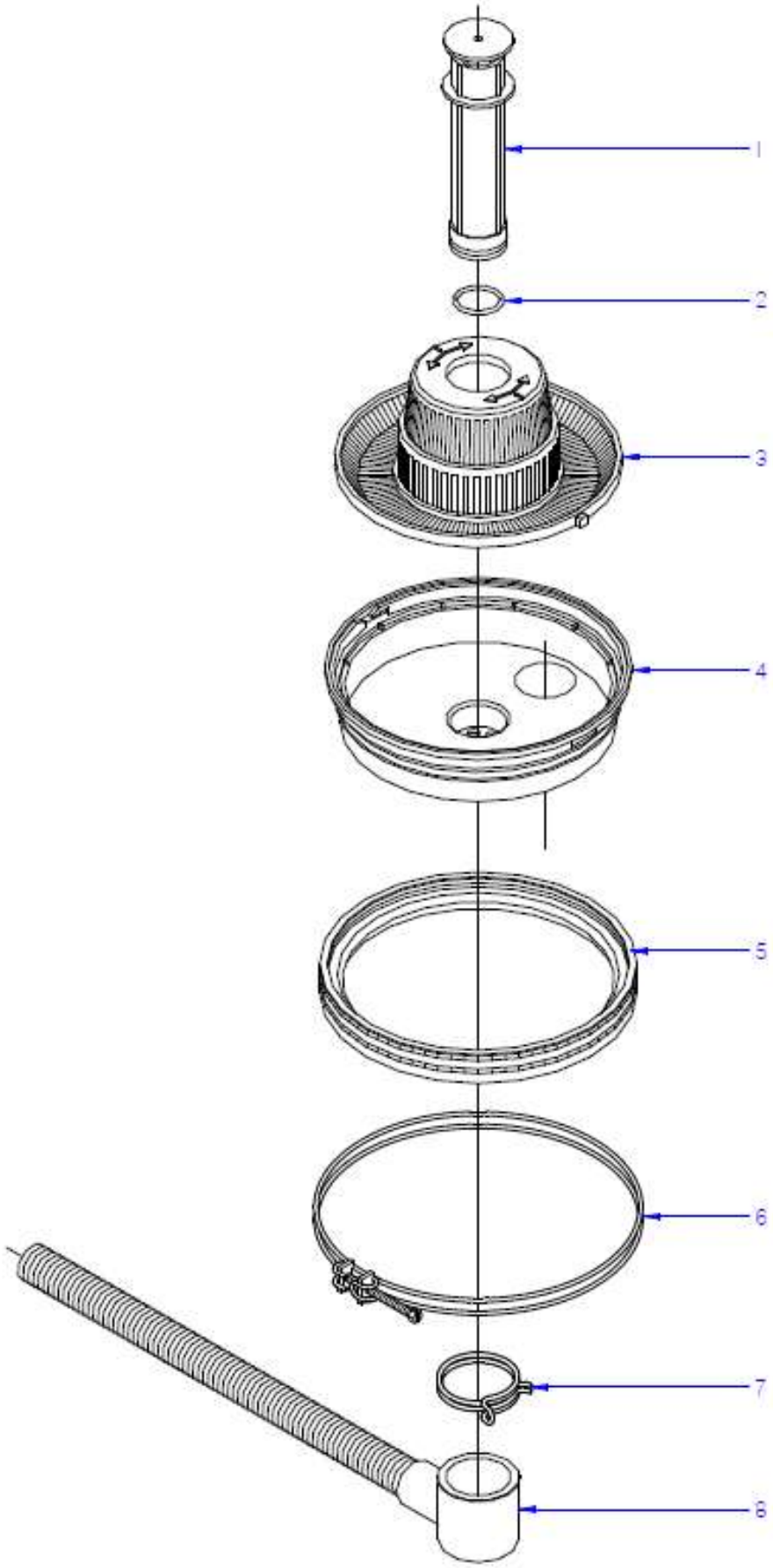

Drawing No.	Signature	Date	Device	GRAVITY DRAINAGE FUNCTIONAL PART	Sheet	
UC_05	Aitor U.	02-2018	FRONT LOADING DW OEM-500		5	ONNERA GROUP

ZONA / ZONE	PARTE FUNCIONAL DESAGÜE POR GRAVEDADGRAVITY DRAINAGE FUNCTIONAL PART	LÁMINA / DRAWING	UC_05

ITEM	REFERENCIA REFERENCE	DENOMINACIÓN	DENOMINATION	G-OEM-500	G-OEM-500 DD	G-OEM-500 DD SS	G-OEM-500 W DD	G-OEM-500 W DD SS									ELIMINADO ELIMINATED	INTRODUCIDO INTRODUCED	NOTAS NOTES
1	12153291	ALIVIADERO UC 500	Overflow Cork UC 500	1	1	1	1	1											
2	12010165	JUNTA TOR.36.17X41.41X2.6	O-RING 36.17X41.41X2.6	1	1	1	1	1											
3	12024410	CONJUNTO FILTRO AF.	FILTER AF.	1	1	1	1	1											
4	12024367	CUBETA	TRAY	1	1	1	1	1											
5	12024556	JUNTA CUBETA	TRAY SEAL	1	1	1	1	1											
6	12023841	ABRAZADERA CUBETA COMPL.	TRAY CLAMP	1	1	1	1	1											
7	12007966	ABRAZAD. ELAST. 56-58.8	ELASTIC CLAMP 56-58.8	1	1	1	1	1											
8	12024473	MANGUERA DESAGUE	DRAINAGE HOSE	1	1	1	1	1											

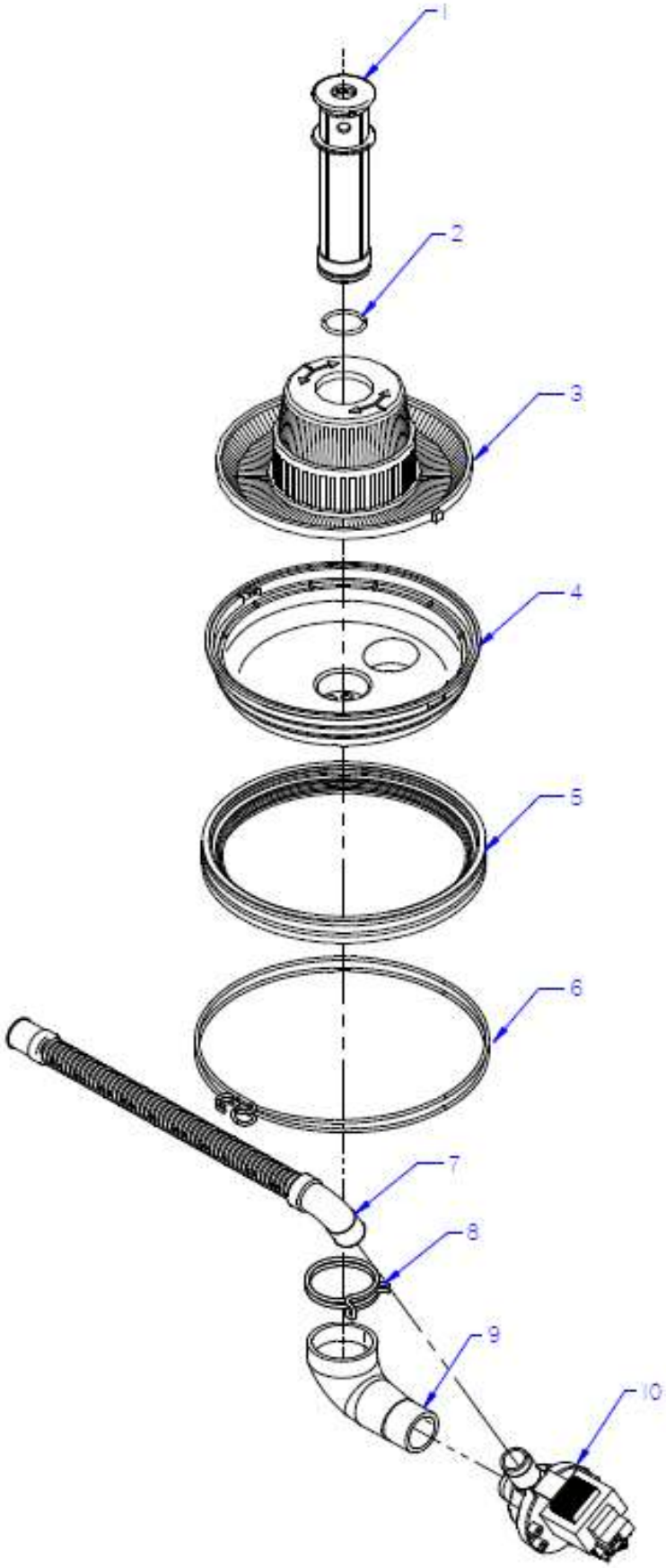

Drawing No.	Signature	Date	Device	DRAIN PUMP DRAINAGE FUNCTIONAL PART	Sheet	
UC_06	Aitor U.	02-2018	FRONT LOADING DW OEM-500		6	ONNERA GROUP

ZONA / ZONE	PARTE FUNCIONAL DESAGÜE BOMBADRAIN PUMP DRAINAGE FUNCTIONAL PART	LÁMINA / DRAWING	UC_06

ITEM	REFERENCIA REFERENCE	DENOMINACIÓN	DENOMINATION	G-OEM-500 B	G-OEM-500 B DD	G-OEM-500 B DD SS	G-OEM-500 W B DD	G-OEM-500 W B DD SS								RECOMMENDED	ELIMINADO ELIMINATED	INTRODUCIDO INTRODUCED	NOTAS NOTES
1	12153290	ALIVIADERO UC-500 MOD.B	OVERFLOW CORK UC-500 MOD. B	1	1	1	1	1											
2	12010165	JUNTA TOR.36.17X41.41X2.6	O-RING 36.17X41.41X2.6	1	1	1	1	1											
3	12024410	CONJUNTO FILTRO AF.	FILTER AF.	1	1	1	1	1											
4	12024367	CUBETA	TRAY	1	1	1	1	1											
5	12024556	JUNTA CUBETA	TRAY SEAL	1	1	1	1	1											
6	12023841	ABRAZADERA CUBETA COMPL.	TRAY CLAMP	1	1	1	1	1											
7	12023666	MANGUERA DESAGUE	DRAINAGE HOSE	1	1	1	1	1											
8	12007966	ABRAZAD. ELAST. 56-58.8	ELASTIC CLAMP 56-58.8	1	1	1	1	1											
9	12091075	CONDUCTO ASPIRACION BOMBA	PUMP VACUUM PIPE	1	1	1	1	1											
10	12094265	MOTOBOMBA 220V AC 1N 50/60Hz	MOTOR PUMP 37KW 220V AC 1N	1	1	1	1	1								X			

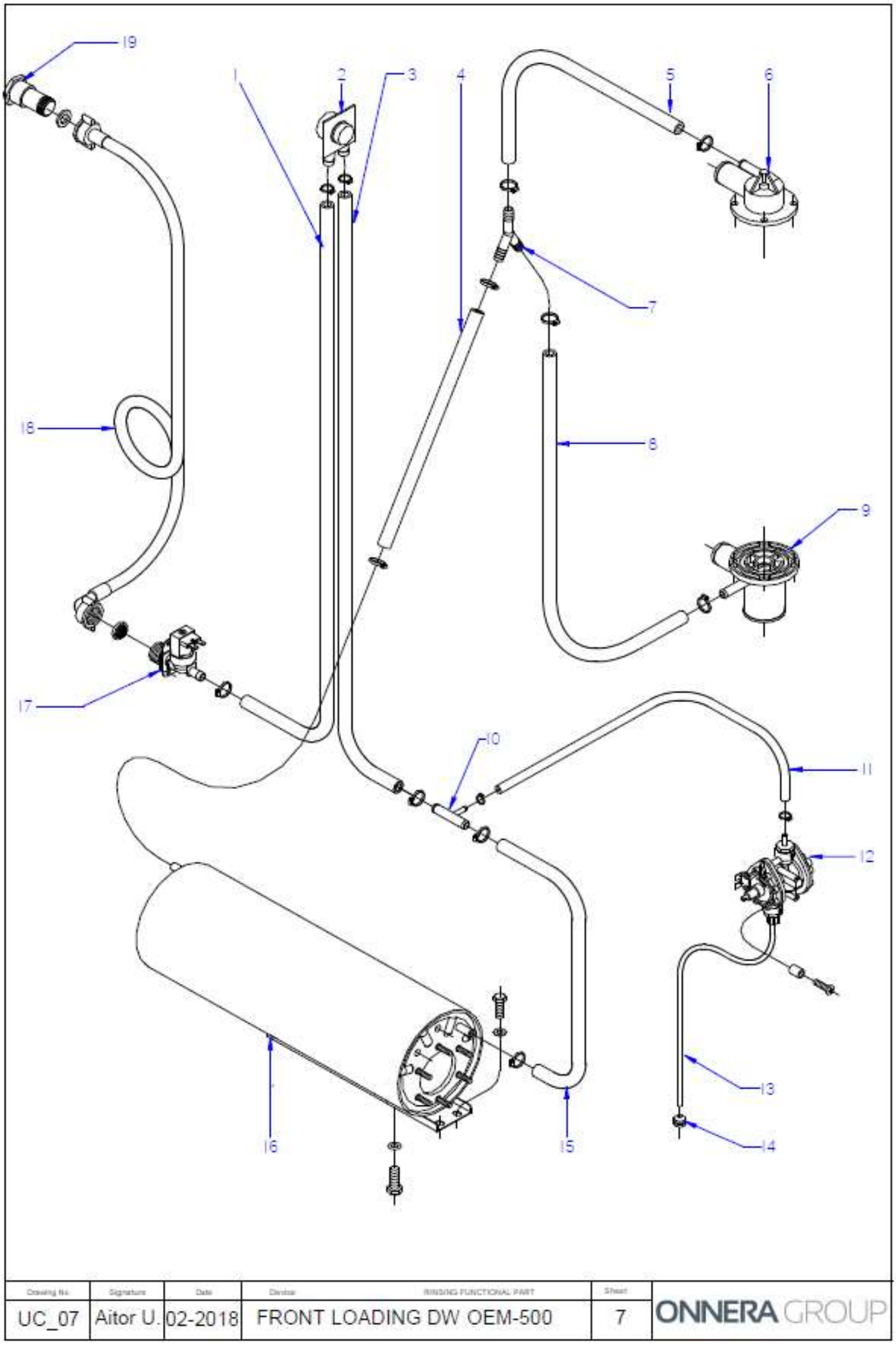

Drawing No.	Signature	Date	Device	RINSING FUNCTIONAL PART	Sheet	
UC_07	Aitor U.	02-2018	FRONT LOADING DW OEM-500		7	ONNERA GROUP

ZONA / ZONE	PARTE FUNCIONAL ACLARADO / RINSING FUNCTIONAL PART	LÁMINA / DRAWING	UC_07

ITEM	REFERENCIA REFERENCE	DENOMINACIÓN	DENOMINATION	G-OEM-500	G-OEM-500 DD	G-OEM-500 B	G-OEM-500 B DD	G-OEM-500 SS	G-OEM-500 DD SS	G-OEM-500 B SS	G-OEM-500 B DD SS					RECOMMENDED	ELIMINADO ELIMINATED	INTRODUCIDO INTRODUCED	NOTAS NOTES
1	12153568	CONDUCTO EV-ANTIRETORNO	EV - ANTIRETURN VALVE HOSE	1	1	1	1	1	1	1	1								
2	12024568	VALVULA ANTIRRETORNO	NON-RETURN VALVE	1	1	1	1	1	1	1	1								
3	12153570	CONDUCTO ANTIRETORNO-T	NON-RETURN - T FITTING HOSE	1	1	1	1	1	1	1	1								
4	12153571	CONDUCTO CALDERIN Y	BOILER - Y RACORD HOSE	1	1	1	1	1	1	1	1								
5	12153573	CONDUCTO ACLARADO SUPERIOR	UPPER RINSE HOSE	1	1	1	1	1	1	1	1								
6	12024471	SOPORTE DISTRIB. SUPERIOR	UPPER DISTRIB. SUPPORT	1	1	1	1	1	1	1	1								
7	12023511	RACORD EN Y	Y CONNECTION	1	1	1	1	1	1	1	1								
8	12153572	CONDUCTO ACLARADO INFERIOR	LOWER RINSE HOSE UC-500	2	2	2	2	2	2	2	2								
9	12023613	PASAMUROS	FEEDTHROUGH	1	1	1	1	1	1	1	1								
S/Nº	12041731	ABRAZADERA 12-20	CLAMP 12/20	12	12	12	12	12	12	12	12								
10	12025288	TOMA PRESION	PRESSURE INTAKE	1	1	1	1	1	1	1	1								
11	12153565	CONDUCTO SALIDA ABRILLANTA.	RINSE OUTLET HOSE	1	1	1	1	1	1	1	1								
S/Nº	12010047	ABRAZADERA 8-14L	CLAMP 8-14L	2	2	2	2	2	2	2	2								
12	121330010	DOSIFICADOR ABRILLANTADOR	RINSE AID DISPENSER	1	1	1	1	1	1	1	1					X			
13	12092499	CONDUCTO ABRILLANTADOR	POLISH DUCT	1	1	1	1	1	1	1	1								
14	12024353	PESO FILTRO	FILTER WEIGHT	1	1	1	1	1	1	1	1								
15	12153569	CONDUCTO T - CALDERIN	T FITTING - BOILER HOSE	1	1	1	1	1	1	1	1								
16	12022943	CALDERIN COMPLETO	COMPL. BOILER	1	1	1	1	1	1	1	1								
17	12025161	ELECTR. SIMP.220V COD.255.208	SIMPLE SOLENOID VALVE	1	1	1	1	1	1	1	1								
18	12024115	MANGUERA ENTRADA AGUA	WATER INTAKE HOSE	1	1	1	1	1	1	1	1								
18	12115397	MANGUERA ENTR. WATERMARK	WATERMARK INTAKE HOSE	1	1	1	1	1	1	1	1								
19	12115508	VALVULA ANTIRR. WATERMARK	NON-RET. VALVE WATERMARK	1	1	1	1	1	1	1	1								
19	12115508	VALVULA ANTIRR. WATERMARK	NON-RET. VALVE WATERMARK	1	1	1	1	1	1	1	1								

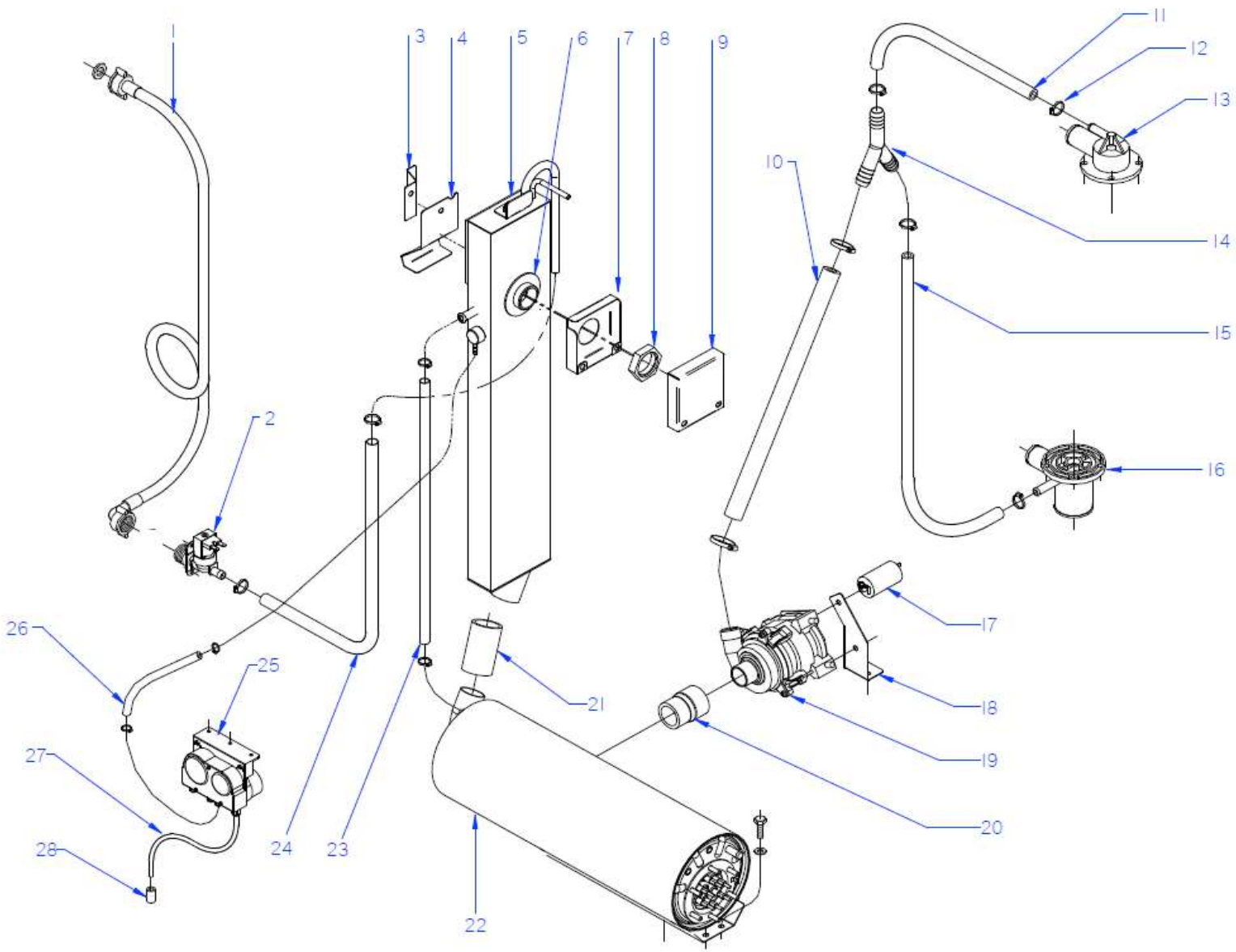

N plano / Drawing N	Firma / Signature	Fecha / Date	Aparato / Appliance	Lamina / Sheet	
UC_08	Filip.S	02/2018	FRONT LOADING DW OEM-500	1	**ONNERA** POLAND

PARTE FUNCIONAL ACLARADO POR BOMBA / PUMP RINSING FUNCTIONAL PART

ZONA / ZONE	PARTE FUNCIONAL ACLARADO CON BOMBA /PUMP RINSING FUNCTIONAL PART	LÁMINA / DRAWING	UC_08

ITEM	REFERENCIA REFERENCE	DENOMINACIÓN	DENOMINATION	G-OEM-510 W DD	G-OEM-510 W B DD	G-OEM-510 W DD SS	G-OEM-510 W B DD SS	G-OEM-510 W DD UK	G-OEM-510 W B DD UK	G-OEM-510 W DD SS UK	G-OEM-510 W B DD SS UK					RECOMMENDED	ELIMINADO ELIMINATED	INTRODUCIDO INTRODUCED	NOTAS NOTES
1	12024115	MANGUERA ENTRADA AGUA	WATER INTAKE HOSE	1	1	1	1	1	1	1	1								
2	12025161	ELECTR. SIMP.220V COD.255.208	SIMPLE SOLENOID VALVE	1	1	1	1	1	1	1	1					X			
S/Nº	12152398	REGULADOR DE ENTRADA 8L	INNER REGULATOR 8L	1	1	1	1	1	1	1	1								
3		PARTE INTERIOR UNO	PINTERIOR PART 1	1	1	1	1	1	1	1	1								
4		PARTE INTERIOR 2	INTERIOR PART 2	1	1	1	1	1	1	1	1								
5	12152323	DEPÓSITO COMPLETO	COMPLETE TANK	1	1	1	1	1	1	1	1								
6	12023554	JUNTA RETENCION VAPORES	STEAM RETAINER SEAL	1	1	1	1	1	1	1	1								
7	12152332	CUBIERTA PASAMUROS INTER.	FEEDTHROUGH INTER. COVER	1	1	1	1	1	1	1	1								
8	12009831	CONTRATUERCA 1 LATON	COUNTERNUT 1 BRASS	1	1	1	1	1	1	1	1								
9	12152331	CUBIERTA PASAMUROS EXT.	FEEDTHROUGH EXTER. COVER	1	1	1	1	1	1	1	1								
10	12023763	MANGUERA ENJUAGUE BOMBA	RINSE PUMP HOSE	1	1	1	1	1	1	1	1								
11	12153573	CONDUCTO ACLAR. SUPERIOR	UPPER RINSE HOSE UC 500	1	1	1	1	1	1	1	1								
12	12041731	ABRAZADERA 12-22	SS Clamp 12-22mm	10	10	10	10	10	10	10	10								
13	12024471	SOPORTE DISTRIBUIDOR SUPER.	UPPER DISTRIB. SUPPORT	1	1	1	1	1	1	1	1					X			
14	12023511	RACORD EN Y	Y-CONNECTION	1	1	1	1	1	1	1	1								
15	12153572	CONDUCTO ACLAR. INFERIOR	LOWER RINSE HOSE UC 500	1	1	1	1	1	1	1	1					X			
16	12023613	PASAMUROS	BUSHING	1	1	1	1	1	1	1	1								
17	12023600	CONDENSADOR 400V VDE	CONDENSER 400V VDE	1	1	1	1	1	1	1	1								
18	12022169	SOPORTE BOMBA ACLARADO	RINSING PUMP HOLDER	1	1	1	1	1	1	1	1								
19	12024233	BOMBA ACLARADO	RINSE PUMP	1	1	1	1	1	1	1	1								
20	12024437	MANGUITO REDUCCIÓN	REDUCTION HOSE	1	1	1	1	1	1	1	1								
21	12024439	CONDUCTO ENTRADA CALDERIN	BOILER INLET HOSE	1	1	1	1	1	1	1	1								
22	12022973	CALDERIN COMPLETO W	COMPLETE BOILER W	1	1	1	1	1	1	1	1								
S/Nº	12009986	ABRAZADERA 32-50 L	CLAMP 32-50 L	2	2	2	2	2	2	2	2								
23	12153667	CONDUCTO SALIDA VAPORES	BOILER STEAM OUTLET	1	1	1	1	1	1	1	1								
24	12153666	Conducto EV-BT	EV-BT HOSE	1	1	1	1	1	1	1	1								
25	12181601	DOSIFI. DGTE. ABRILLANTA.	DETER. & RINSE DISPENSER	1	1	1	1	1	1	1	1								
26	12177284	CONDUCTO ABRILLANTADOR	RINSE CONDUIT	1	1	1	1	1	1	1	1								
27	12024139	CONDUCT. ASPIRACIÓN AZKOYEN	DETERGENT INLET HOSE	1	1	1	1	1	1	1	1								
28	12164632	PESO FILTRO	FILTER WEIGHT	1	1	1	1	1	1	1	1								

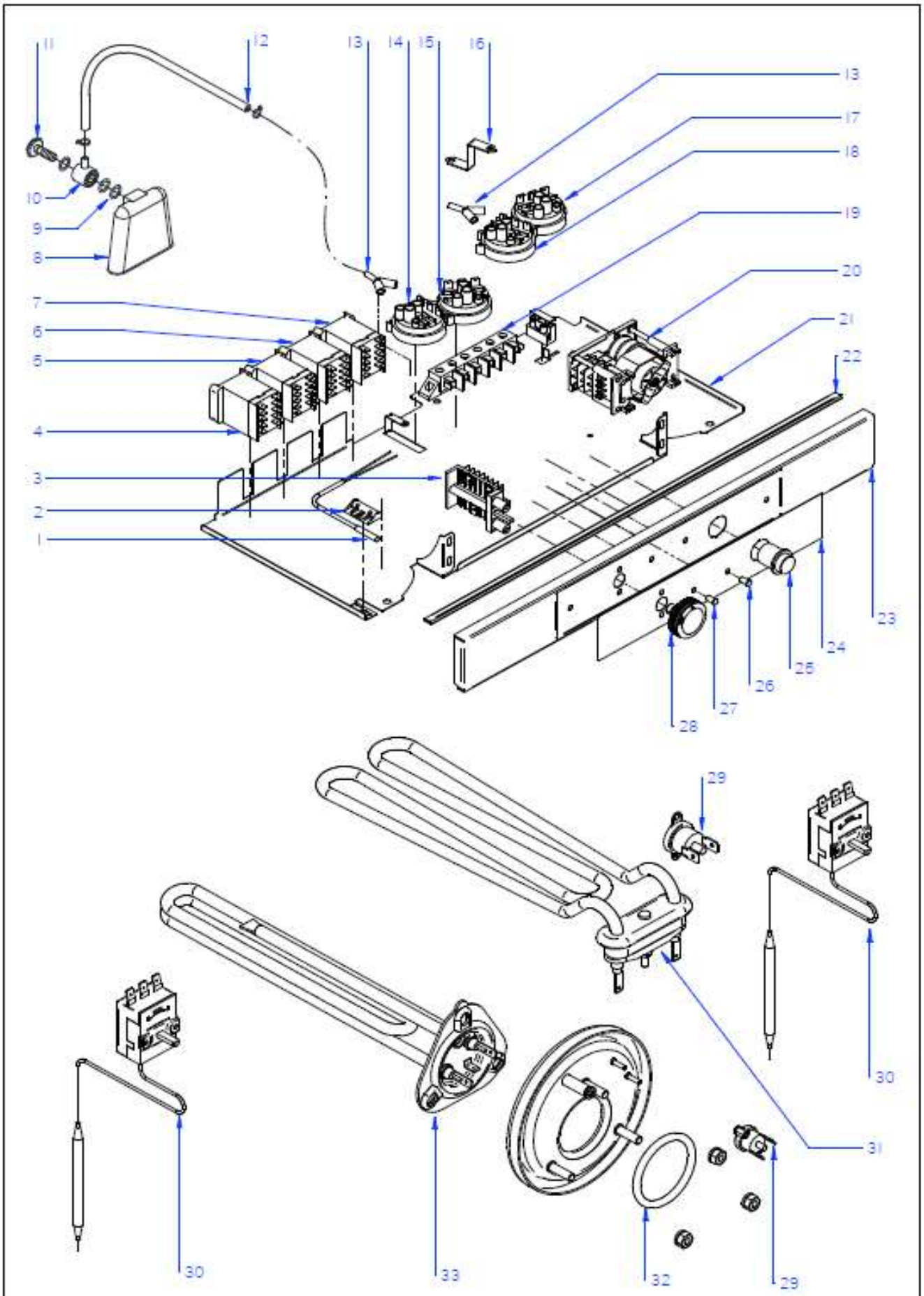

N plano / Drawing N.	Firma / Signature	Fecha / Date	Aparato / Appliance	PARTE FUNCIONAL ELÉCTRICA EASY / EASY ELECTRIC FUNCTIONAL PART	Lámina / Sheet	
UC_10	Filip S.	02/2018	FRONT LOADING DW OEM-500		1	ONNERA POLAND

ZONA / ZONE	PARTE FUNCIONAL ELECTRICA / ELECTRIC FUNCTIONAL PART	LÁMINA / DRAWING	UC_10

ITEM	REFERENCIA REFERENCE	DENOMINACIÓN	DENOMINATION	G-OEM-500	G-OEM-500 DD	G-OEM-500 B	G-OEM-500 B DD	G-OEM-500 UK	G-OEM-500 DD UK	G-OEM-500 B UK	G-OEM-500 B DD UK	G-OEM-500 W DD	G-OEM-500 W B DD	G-OEM-500 W DD UK	G-OEM-500 W B DD UK	RECOMMENDED	ELIMINADO ELIMINATED	INTRODUCIDO INTRODUCED	NOTAS NOTES
1	12024477	INTERRUPTOR MAGNETICO	MAGNETIC SWITCH	1	1	1	1	1	1	1	1	1	1	1	1				
2	12024066	AMARRE INTERRUP. MAGNETICO	MAGNETIC SWITCH FASTENER	1	1	1	1	1	1	1	1	1	1	1	1				
3	12024445	CONMUTADOR DE FUNCIONES	FUNCTIONS SWITCH	1	1	1	1	1	1	1	1	1	1	1	1				
S/Nº	12024067	CASQUILLO	BUSHING	2	2	2	2	2	2	2	2	2	2	2	2				
4	12023706	RELE 230V. 16A 50-60 HZ	RELAY 230V. 16A 50-60 HZ	1	1	1	1	1	1	1	1	1	1	1	1				
5	12024011	CONTACTOR 230 V. 50-60 HZ 16A	CONTACTOR 230 V 50-60HZ 16A	1	1	1	1	1	1	1	1	1	1	1	1	X			
6	12024011	CONTACTOR 230 V. 50-60 HZ 16A	CONTACTOR 230 V 50-60HZ 16A	1	1	1	1	1	1	1	1	1	1	1	1	X			
7	12024011	CONTACTOR 230 V. 50-60 HZ 16A	CONTACTOR 230 V 50-60HZ 16A	1	1	1	1	1	1	1	1	1	1	1	1	X			
8	12024350	CAMARA PRESOSTATO	PRESSURE SWITCH	1	1	1	1	1	1	1	1	1	1	1	1	X			
9	12009873	JUNTA TORICA 16.01X10.77X2.62	O-RING 16.01X10.77X2.62	3	3	3	3	3	3	3	3	3	3	3	3				
10	12024157	EMPALME PRESOSTATO	PRESSURE SWITCH CONNEX	1	1	1	1	1	1	1	1	1	1	1	1				
11	12024222	TORNILLO PRESOSTATO	PRESSURE SWITCH BOLT	1	1	1	1	1	1	1	1	1	1	1	1				
12	12153585	CONDUCTO PRESOSTATO	PRESOSTAT HOSE	1	1	1	1	1	1	1	1	2	2	2	2				
S/Nº	12023707	BRIDA ELASTICA TUBO	ELASTIC PIPE FLANGE	2	2	2	2	2	2	2	2	2	2	2	2				
13	12023510	RACORD EN Y	Y-CONNECTION	_	_	_	_	_	_	_	_	1	2	1	2				
14	12023802	PRESOSTATO SIMPLE 2-4 bar	2-4 bar SIMPLE PRESOSTAT	1	1	1	1	1	1	1	1	1	1	1	1	X			
15	12023805	PRESOSTATO SIMPLE 7,5-9,5bar	7,5-9,5bar SIMPLE PRESOSTAT	_	_	_	_	_	_	_	_	_	1	_	1	X			
16	12023163	SOPORTE PRESOSTATO	PRESSURE SWITCH SUPPORT	_	_	_	_	_	_	_	_	1	1	1	1				
17	12023804	PRESOSTATO SIMPLE 9,5-17 bar	9-17bar SIMPLE PRESOSTAT	_	_	_	_	_	_	_	_	1	1	1	1	X			
18	12025063	PRESOSTATO SIMPLE 4-15,5 bar	4-15,5 SIMPLE PRESOSTAT	_	_	_	_	_	_	_	_	1	1	1	1	X			
19	12024382	REGLETA AUXILIAR 3 CONEXIONES	3 WAY ELECTRIC CONNECTOR	1	1	1	1	1	1	1	1	1	1	1	1				
20	12024873	PROGRAMADOR CICLO **50Hz**	CYCLE PROGRAMMER **50Hz**	1	1	1	1	1	1	1	1	1	1	1	1	X			
20	12024871	PROGRAMADOR CICLO **60Hz**	CYCLE PROGRAMMER **60 Hz**	1	1	1	1	1	1	1	1	1	1	1	1	X			
21	12170235	BASE COMPONENTES ELÉCTRICOS	ELECTRIC COMPONENT BASE	1	1	1	1	1	1	1	1	1	1	1	1				
22	12183263	BURLETE SELLADO TAPA	UC-500 LID SEALING PROFILE	1	1	1	1	1	1	1	1	1	1	1	1				
23	*	PANEL DE CONTROL	CONTROL PANEL	1	1	1	1	1	1	1	1	1	1	1	1				Check Optionals
24	*	EMBELLECEDOR G-OEM 500	G-OEM-500 STICKER	1	1	1	1	1	1	1	1	1	1	1	1				Check Optionals
25	12169232	PULSADOR ARRANQUE PROGRAM.	PROGRAM START BUTTON	1	1	1	1	1	1	1	1	1	1	1	1				
26	12169231	PILOTO LED VERDE	GREEN LED LIGHT	1	1	1	1	1	1	1	1	1	1	1	1	X			
27	12169230	PILOTO LED AZUL	BLUE LED LIGHT	1	1	1	1	1	1	1	1	1	1	1	1	X			

ZONA / ZONE	PARTE FUNCIONAL ELECTRICA / ELECTRIC FUNCTIONAL PART	LÁMINA / DRAWING	UC_10

ITEM	REFERENCIA REFERENCE	DENOMINACIÓN	DENOMINATION	G-OEM-500	G-OEM-500 DD	G-OEM-500 B	G-OEM-500 B DD	G-OEM-500 UK	G-OEM-500 DD UK	G-OEM-500 B UK	G-OEM-500 B DD UK	G-OEM-500 W DD	G-OEM-500 W B DD	G-OEM-500 W DD UK	G-OEM-500 W B DD UK	RECOMMENDED	ELIMINADO ELIMINATED	INTRODUCIDO INTRODUCED	NOTAS NOTES
28	12168175	BOTON DE MANDO G-OEM 500	G-OEM-500 CONTROL KNOB	1	1	_	_	1	1	_	_	1	_	1	_				
28	12170488	BOTON DE MANDO G-OEM-500 B	G-OEM-500 B KNOB	_	_	1	1	_	_	1	1	_	1	_	1				
S/Nº	12024516	BURLETE MANDO	SWITCH JOINT	1	1	1	1	1	1	1	1	1	1	1	1				
29	12096597	TERMOSTATO LIMITADOR	SECURITY THERMOSTAT	2	2	2	2	2	2	2	2	2	2	2	2	X			
30	12134992	TERMOSTATO 27-85ºC	THERMOSTAT 27-85ºC	2	2	2	2	2	2	2	2	2	2	2	2	X			
31	12122629	RESISTENCIA CUBA 2.8 kW	TANK HEATER 2.8 kW	1	1	1	1	_	_	_	_	1	1			X			
31	12090524	RESISTENCIA CUBA 2 kW	TANK HEATER 2 kW	_	_	_	_	1	1	1	1	_	_	1	1	X			
32	12010051	JUNTA TORICA 62,87x73,53x5,33	O-ring 62,87x73,53x5,33	1	1	1	1	1	1	1	1	1	1	1	1				
33	12098741	RESISTENCIA CALDERIN 2.8 Kw	BOILER HEATER 2.8 kW	1	1	1	1	_	_	_	_	1	1			X			
33	12098743	RESISTENCIA CALDERIN 2.2 Kw	BOILER HEATER 2.2 kW	_	_	_	_	1	1	1	1	_	_	1	1	X			

ZONA / ZONE	VARIOS / MISCELLANEOUS	LÁMINA / DRAWING

ITEM	REFERENCIA REFERENCE	DENOMINACIÓN	DENOMINATION	G-OEM-500	G-OEM-500 DD	G-OEM-500 B	G-OEM-500 B DD	G-OEM-500 UK	G-OEM-500 DD UK	G-OEM-500 B UK	G-OEM-500 B DD UK	G-OEM-500 W DD	G-OEM-500 W B DD	G-OEM-500 W DD UK	G-OEM-500 W B DD UK	RECOMMENDED	ELIMINADO ELIMINATED	INTRODUCIDO INTRODUCED	NOTAS NOTES
		FOLLETO INSTRUC. G-OEM 500	MANUAL INST. G-OEM 500	1	1	1	1	1	1	1	1	1	1	1	1				
	12130648	ESQUEMA TEORI. OEM 500	THEOR. DIAGRAM OEM OEM 500	1	1	1	1	1	1	1	1	_	_	_	_				
	12130657	ESQUEMA TEORICO G-OEM 500 W	ELEC. DIAGRAM G-OEM 500 W	_	_	_	_	_	_	_	_	1	1	1	1				
	12130744	PLANO DE MONTAJE OEM-500	ASSEMBLY PLAN OEM 500	1	1	1	1	1	1	1	1	_	_	_	_				
	12130751	PLANO MONTAJE OEM-500 W	ASSEMBLY PLAN OEM-500 W	_	_	_	_	_	_	_	_	1	1	1	1				
	12135085	CABLEADO G-OEM 500	WIRING OEM G-500	1	1	1	1	1	1	1	1	1	1	1	1				
	12130033	CABLEADO DOSIFICADOR DTGTE	WIRE FEEDER DETERGENT	_	_	_	_	_	_	_	_	1	1	1	1				
	12130054	CABLEADO OEM 500 W	WIRING OEM 500 W	_	_	_	_	_	_	_	_	1	1	1	1				
	12025112	CABLE DE ALIMENTACION UK	POWER WIRING UK	_	_	_	_	1	1	1	1	_	_	1	1				
	12023913	CABLE DE ALIMENTACION	POWER WIRING	1	1	1	1	_	_	_	_	1	1	_	_				
	12160496	ADAPTADOR PILOTOS LED	LED LIGHT ADAPTER	2	2	2	2	2	2	2	2	2	2	2	2				
	12136692	CONDENSADOR 33 µF	33 µF CONDENSADER	2	2	2	2	2	2	2	2	2	2	2	2				
	12103338	LEYENDA APERTURA FRONTAL	LEGEND FRONT LOADING DW	1	1	1	1	1	1	1	1	1	1	1	1				

EASY 500, 400, 350, B, DD

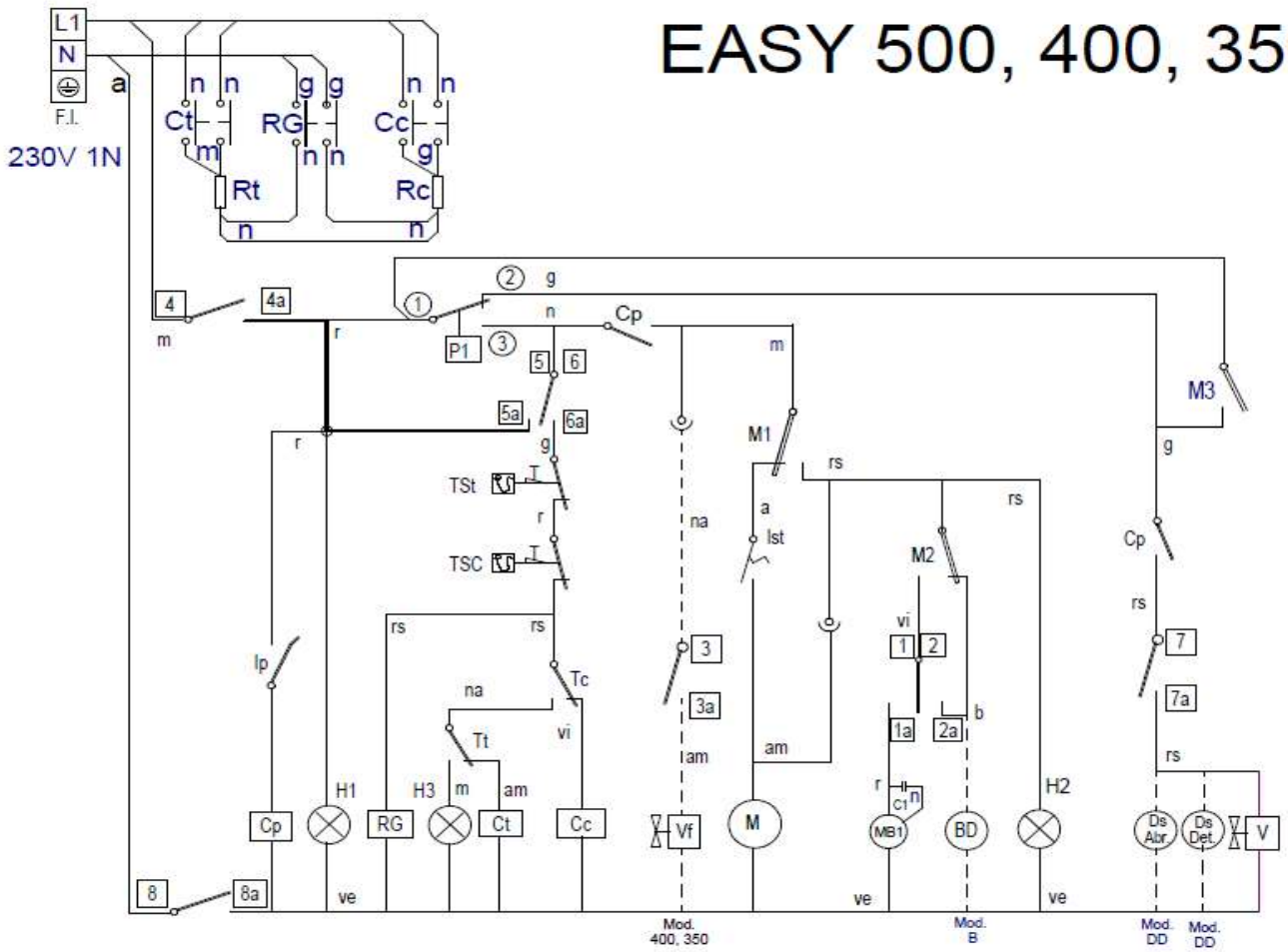

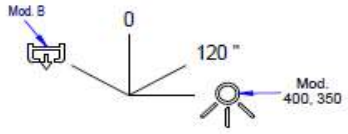

I G	1 — 1a	2 2a	3 3a	4 4a	5 — 5a	6 6a	7 7a	8 8a
		X		X	X			X
0								
120	X			X		X	X	X
	X		X	X		X	X	X

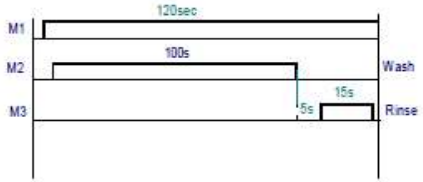

12130648

-	Esquema Teorico EASY 500	-	12130648		
Nº	TITLE	QTY	CODE	MATERIAL	TREATMENT

(GENERAL TOLERANCES) ISO 2768-1 Very Coarse

ISO 2768-2

ONNERA GROUP

LAVAVAJILLAS

DESIGNED BY	VALIDATED BY	DATE	SHEET FORMAT	A3
M.MAILLO	A.G.	09.11.2015	DESING CENTER	ONA
			MAT STATUS	
			DOC STATUS	
			SHEET	1 / 1
			SCALE	

12130648

REVISION

PROPOSED BY: M.MAILLO ISSUE DATE:

EASY 500 W, B, DD

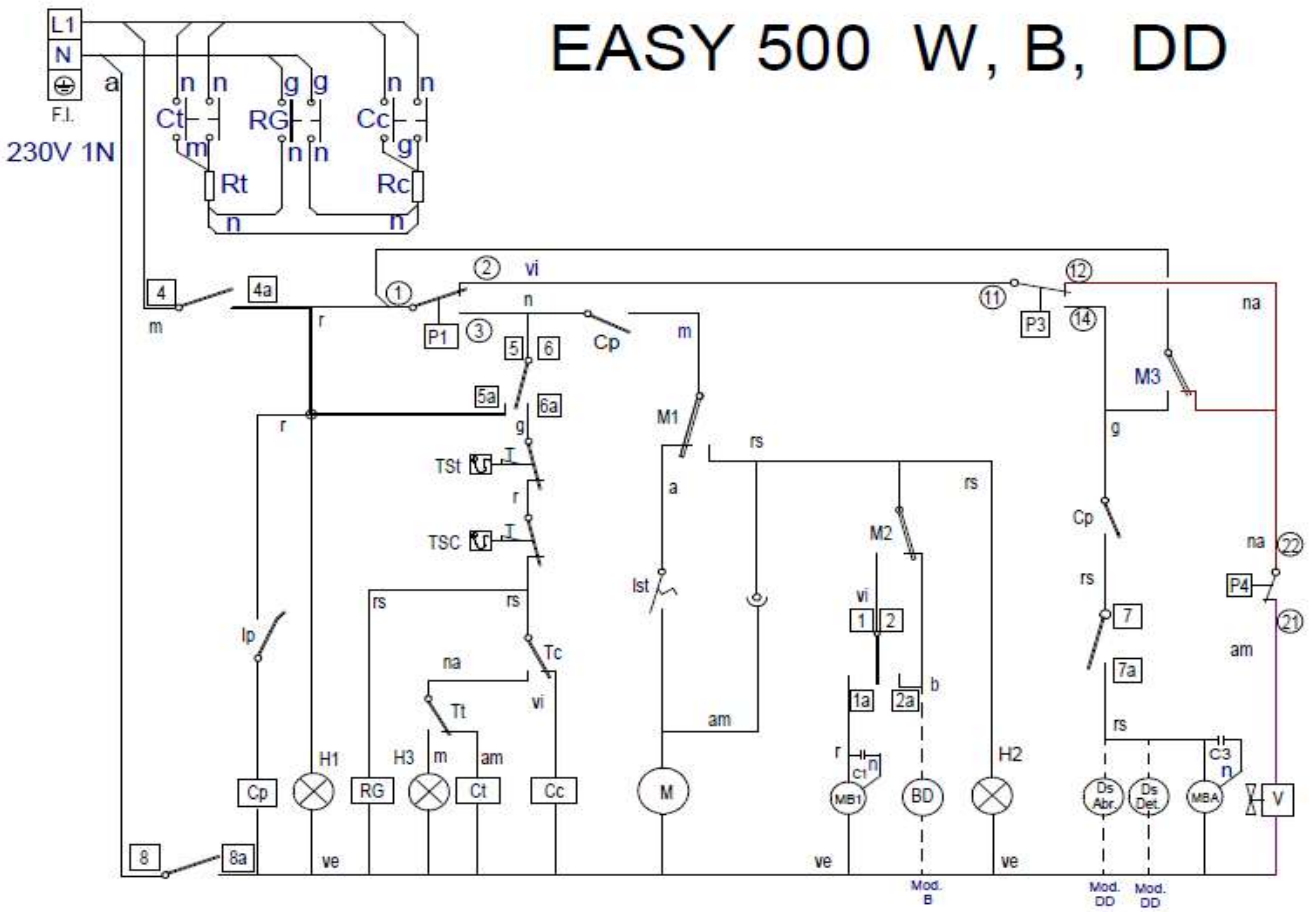

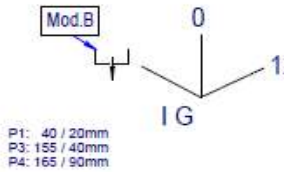

I G	1 — 1a	2 2a	3 3a	4 4a	5 — 5a	6 6a	7 7a	8 8a
		X		X	X			X
0								
120	X		X	X		X	X	X
	X			X		X	X	X

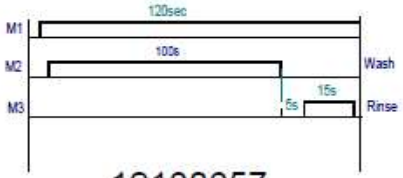

12130657

-	Esquema teorico Easy 500 W	-	12130657		
Nº	TITLE	QTY	CODE	MATERIAL	TREATMENT

GENERAL TOLERANCES: ISO 2768-1 Very Coarse

ISO 2768-2

LAVAVAJILLAS

ONNERA GROUP

DESIGNED BY	VALIDATED BY	DATE	SHEET FORMAT	A3
M.MAILLO	A.G.	09.11.2015	DESING CENTER	ONA
			MAT STATUS	
			DOC STATUS	
			SHEET	1 / 1
			SCALE	

12130657

REVISION

PROPOSED BY: M.MAILLO ISSUE DATE:

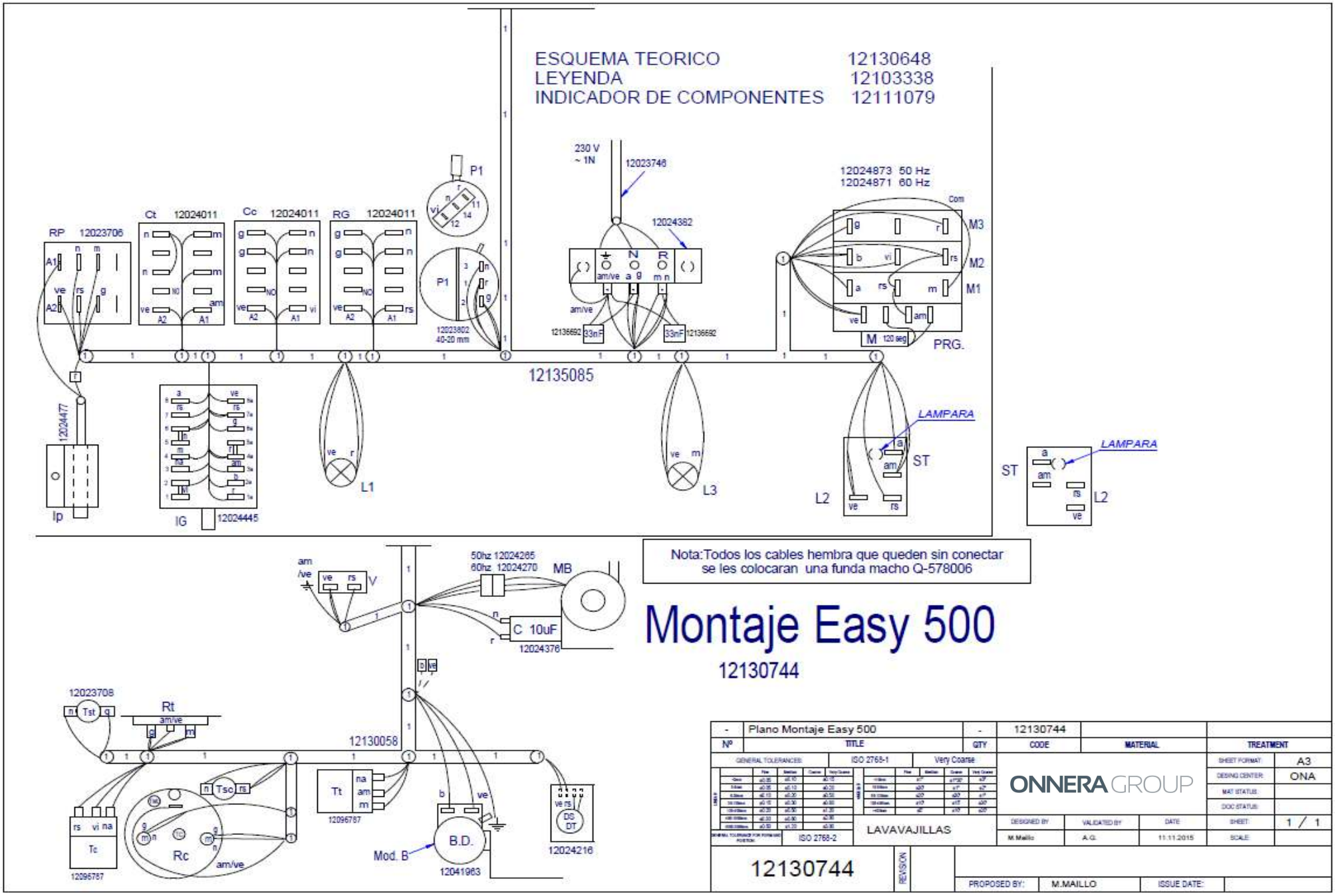
ESQUEMA TEORICO 12130648
LEYENDA 12103338
INDICADOR DE COMPONENTES 12111079
230 V ~ 1N
12023746
12024382
12024873 50 Hz
12024871 60 Hz
RP 12023706
Ct 12024011
Cc 12024011
RG 12024011
P1
12023802 40-20 mm
12136692 33nF
M 120 seg
PRG.
12135085
12024477
Ip
IG 12024445
L1
L3
L2
ST
LAMPARA
50hz 12024265
60hz 12024270
MB
C 10uF
12024376
12023708
Rt
12130058
Tc
12096787
Rc
Tt
Tsc
B.D.
Mod. B
12041963
12024216
Nota:Todos los cables hembra que queden sin conectar se les colocaran una funda macho Q-578006
Montaje Easy 500
12130744
Plano Montaje Easy 500
12130744
ONNERA GROUP
LAVAVAJILLAS
ISO 2768-1
Very Coarse
ISO 2768-2
A3
ONA
1 / 1
M.Maillo
A.G.
11.11.2015
M.MAILLO

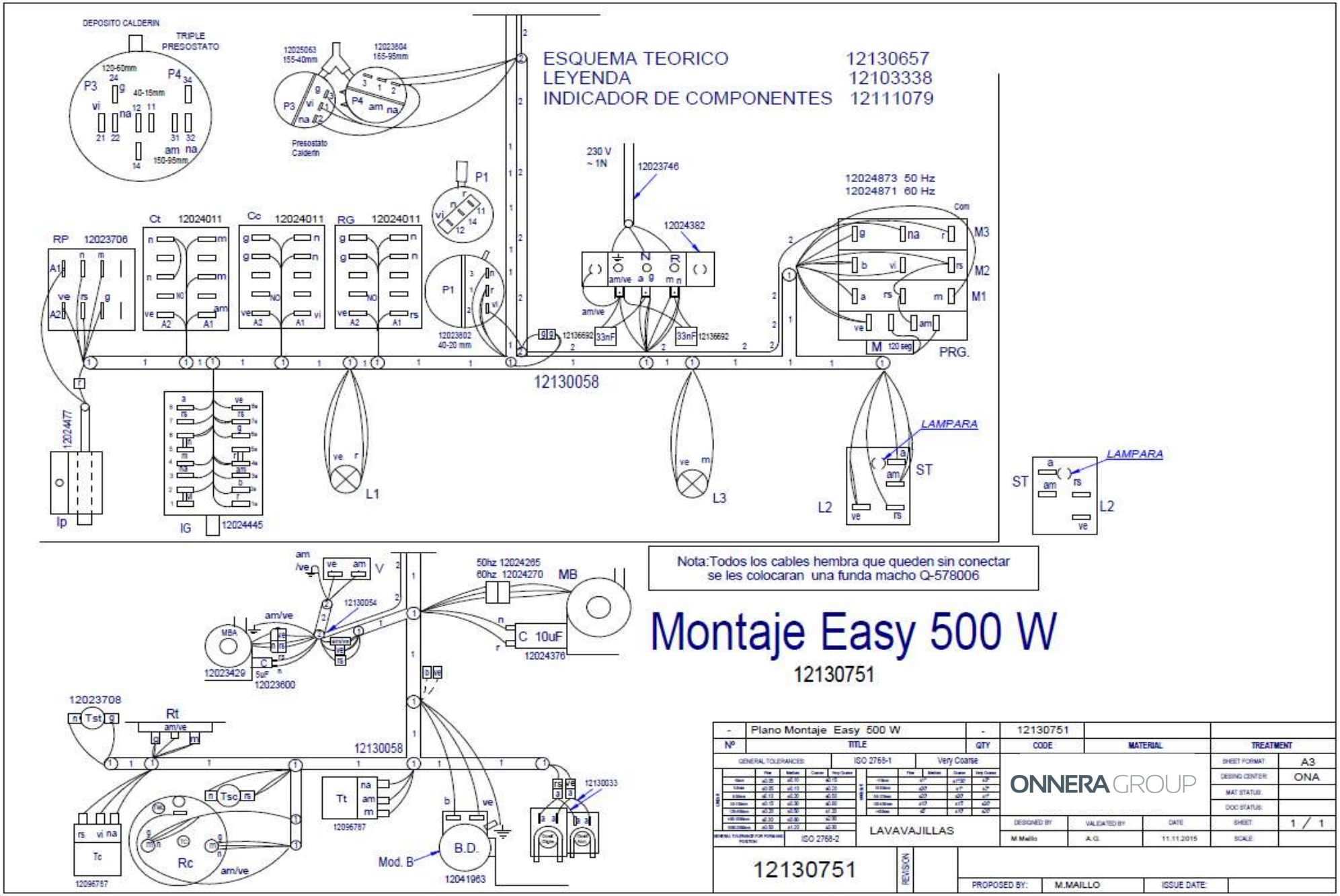
DEPOSITO CALDERIN
TRIPLE PRESOSTATO
Presostato Calderin
ESQUEMA TEORICO 12130657
LEYENDA 12103338
INDICADOR DE COMPONENTES 12111079
230 V ~ 1N
12023746
12024382
12024873 50 Hz
12024871 60 Hz
PRG.
12130058
LAMPARA
Nota:Todos los cables hembra que queden sin conectar se les colocaran una funda macho Q-578006
Montaje Easy 500 W
12130751
Plano Montaje Easy 500 W
LAVAVAJILLAS
ONNERA GROUP
DESIGNED BY M.Maillo
VALIDATED BY A.G.
DATE 11.11.2015
SHEET FORMAT A3
DESIGN CENTER ONA
SHEET 1 / 1
PROPOSED BY: M.MAILLO
ISSUE DATE:

	ESPAÑOL	ENGLISH	FRANÇAIS	DUTSCH	ITALIANO	PORTUGUES
⏚	Tierra de protección	Grounding	Mise à terre	toma de tierra? Erdung	Messa a terra	
P	Puente de Conexión	Terminal block bridge	Pontage pour bloc de jonction	Verbindungsblockanschluss	Ponte di connessione	
BA	Bomba Aclarado	Rinse pump	Pompe de rinçage	Spülmittel dossierpumpe	Pompa di risciacquo	
BD	Bomba desagüe	Drain pump	Pompe de vidange	Abflubpumpe	Pompa scarico	
C, C1, C2	Condensador	Capacitor	Condensateur	kondensator	Condensatore	
CMB	Contactor bomba lavado	Wash pump contactor	Contacteur pompe de lavage	Turrelais	Contattore pompa lavaggio	
Cc	Contactor calentamiento calderin	Boiler heating contactor	Contacteur chauffage surchauffeur	Kontaktschütz Waschpumpe	Contattore riscaldamento boiler	
Ct	Contactor calentamiento tanque	Tank heating contactor	Contacteur chauffage cuve	Kontaktschütz Boilerheizung	Contattore riscaldamento serbatorio	
CP	Relé puerta	Door relay	Relais de porte	Kontaktschütz Heizung tank	Rele' porta	
Ds. Abr	Dosificador Abrillantador	Dispenser	Distributeur	Klarspülmittel dossierpumpe	Dosatore brillantante	
Ds. Det.	Dosificador Detergente	Detergent dispenser	Distributeur de détergent	Dosierer Spülmittel	Dosatore detergente	
F	Fusible	Fuse	Fusible	Fuse	Fusibile	
H1	Lampara encendido	Operation light	Voyant funcionement	Betriebsanzeigelampe	Spia accensione	
H2, H5	Lampara de marcha	Start light	Voyant demarrage	Startanzeigelampe	Spia avvio	
H3	Lampara maquina preparada	Light machine ready	Voyant machine prêt	Betriebsbereitschaftsanzeigelampe	Pilota macchina preparata	
H4	Lampara falta Sal	Lamp salt missing	Lampe absence sel	Lampe Mangel Salz	Spia sale mancante	
HRS	Sistema recuperador energia	Heat Recovery System	Système de récupération de chaleur	System für Hitze-Rückgewinnung	Sistema con recupero di calore	
IG	Interruptor general	Main switch	Interrupteur général	Hauptschalter	Interruttore generale	
IP	Micro puerta	Door microswitch	Micro porte	Mikroschalter Tür	Micro porta	
Iet	Pulsador marcha	push button start	bouton de démarrage	Schalter (Ein)	Pulsante Inizio	
L1 L2 L3	Fases Conexión Eléctrica	Power Supply Phases	Phases de alimentation	Stromanschlussfase	Fasi di alimentazione	
MB1, MB2	Bomba lavado	Wash Pump	Pompe de lavage	Waschpumpe	Pompa lavaggio	
M	Motor Programador lavado	Wash timer Motor	Programmeur Moteur lavage	Motor Programmiervorrichtung	Motore programmatore	
Mav.R	Motor Avance rapido Prg. Lav	Fast Forward Motor Prg. Wash	Moteur Avance rapide Prg. Lav	Motor Programmiervorrich.Betrieb	Motore programmatore avanzamento rapido	
M1, 2, 3, 4, 5	Micros Programador Lavado	Wash Programmer switch	laver micro-programmeur	Motor Programmiervorrich Spülen	Micro programmatore di lavaggio	
M20, 21, 22, 23	Programador Regeneracion	Regeneration Timer	Programmeur régénération	Regenerierungsprogramm	Timer di regenerazione	
P	Puente	Electric bridge	Pont électrique	Elektrischesteg	Ponte elettrico	
P1	Presostato Tanque	Tank Pressure switch	Pressostat de cuve	Tank Druckwächter	Pressostato serbatorio	
P2	Presostato Bomba desague	Drain pump Pressure switch	Pressostat de Pompe de vidange	Abflubpumpe Druckwächter	Pressostato pompa scarico	
P3	Presostato calderin	Boiler Pressure switch	Pressostat de surchauffeur	Boiler Druckwächter	Pressostato boiler	
PRG	Programador Electronico	Electric progammer	Programmateur électronique	Elektronischer Programmierer	Programmatore elettronico	
PRG P2	Puente Soft Start	Soft Start Jumper	Soft Start Cavalier	Soft Start Brücke	Ponte Soft Start	
Rc	Resistencia calderin	Boiler heating element	Resistance surchauffeur	Heizwiderstand Boiler	Resistenza boiler	
RG	Relé General	Main Relay	Relais principal	Stromversogungsanschluß Gener.	Rele' generale	
RST	Rele Marcha	Start up relay		Relais	Rele' inizio	
Rt	Resistencia tanque	Tank heating element	Resistance cuve	Heizwiderstand tank	Resistenza serbatorio	
SC	Sonda Temperatura Calderin	Boiler temperature sensor	Surchauffeur capteur de température	Temperatursensor Boiler	Boiler sonda temperatura	
ST	Sonda Temperatura tanque	Tank temperature sensor	Cuve capteur de température	Temperatursensor Tank	Serbatorio sonda temperatura	
TC	Termostato calderin	Boiler thermostat	Thermostat surchauffeur	Thermostat kessel	Termostato boiler	
Tmp	Temporizador	Timer	Minuteur	Timer	Timer	
TRF	Transformador	Transformer	Transformateur	Transformator	Transformatore	
TSC	Termostato Limitador calderin	Boiler Hi-limit thermostat	Thermostat Limiteur surchauffeur	Begrenzer Boiler	Limitatore boiler	
TST	Termostato Limitador tanque	Tank Hi-limit thermostat	Thermostat Limiteur de cuve	Begrenzer tank	Limitatore serbatorio	
TT	Termostato tanque	Tank thermostat	Thermostat de cuve	Thermostat tank	Temostato serbatorio	
V	Electroválvula llenado	Water solenoid valve	Electrovanne d'eau	Elektroventil Füllen und Spülen	Elettroval.riempimento e risciacquo	
Vf	Electroválvula agua Fria	Water solenoid valve	Electrovanne d'eau	Elektroventil Füllen und Spülen	Elettroval.riempimento e risciacquo	
VR1, VR2,VR3,BR	Electrovalvulas Regeneracion	Regeneration solenoid valve	vanne de régénération	Regenerierventil	Valvola di rigenerazione	
	COLOR	***COLOUR***	***COULEURS***	***FARBEN***	***COLORE***	
a = BLU	Azul	Blue	Bleu	Blau	Blu	
am = YEL	Amarillo	Yellow	Jaune	Gelb	Giallo	
am/ve = YEL/GRN	Amarillo/Verde	Yellow / green	Jaune / vert	Gelb/ grün	Giallo/ verde	
b = WHT	Blanco	White	Blanc	WeiB	Bianco	
g = GRY	Gris	Grey	Gris	Grau	Grigio	
m = BRN	Marron	Brown	Marron	Braun	Marrone	
n = BLK	Negro	Black	Noir	Schwarz	Nero	
na = ORG	Naranja	Orange	Orange	Orange	Arancio	
r = RED	Rojo	Red	Rouge	Rot	Rosso	
rs = PNK	Rosa	Pink	Rose	Rosa	Rosa	
ve = GRN	Verde	Green	Vert	Grün	Verde	
vi = PRP	Violeta	Purple	Pourpre	Violett	Viola	
			12103338			**12103338**